Schematischer Aufbau der Pumpe

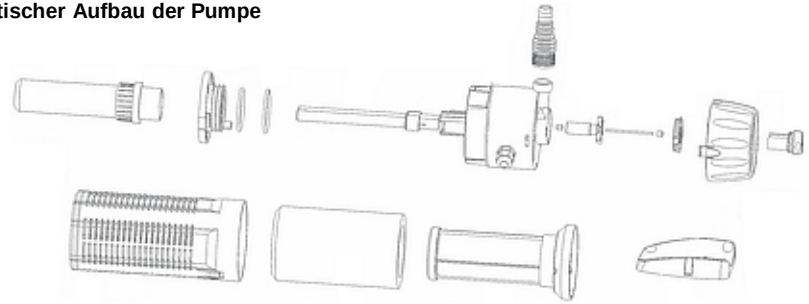

Warnhinweise, bitte beachten !

Bei allen Wartungsarbeiten muß die Pumpe vom Stromnetz getrennt werden !
Inbetriebnahme nur dann, wenn Pumpe und UV-C Einheit KOMPLETT zusammengebaut sind !
NICHT an einer laufenden Pumpe herumbasteln !
Die Pumpe darf NICHT am Kabel getragen oder aus dem Wasser gezogen werden !
Pumpe nicht fallen lassen, da sonst das innenliegende Quarzglas zerbrechen kann !

Allgemeine Sicherheitshinweise
Elektrogeräte sind kein Kinderspielzeug! Deshalb das Gerät außerhalb der Reichweite von Kindern benutzen und aufbewahren. Kinder erkennen nicht die Gefahr, die beim Umgang mit elektrischen Geräten entstehen kann. Netzkabel nicht herunterhängen lassen, um Gefährdungen zu vermeiden. Ein Austausch des Netzkabels ist nicht möglich. Wenn das Kabel beschädigt ist, darf die Pumpe nicht mehr benutzt und sollte entsorgt werden !

Bestimmungsgemäße Verwendung
Diese Pumpen sind ausschließlich für den Gebrauch in privaten Gartenteichen und nicht zum gewerblichen Einsatz bestimmt. Sie dient ausschließlich der Umwälzung typischen Teichwassers mit geringem Verschmutzungsgrad, keinesfalls der Förderung von Schmutzwasser oder Wasser mit hohem Anteil abrasiver Stoffe (z.B Schlamm). Der Einsatz in Schwimmteichen ist NICHT zulässig !

Garantie
Die Garantiezeit für diesen Pumpe beträgt 2 Jahre ab Kaufdatum (Nachweis durch Kaufbeleg) und gilt nur für den Erstkäufer. Sie umfaßt ausschließlich Material- und Verarbeitungsfehler, die bei bestimmungsgemäßer Verwendung auftreten. Verschleißteile wie Laufrad, Filterschwämme oder Dichtungsringe, sowie UV-C Leuchtmittel und Quarzglas, fallen nicht unter die Garantie. Schäden, die durch Nichtbeachtung dieser Bedienungsanleitung, Transporte, falsche Aufstellung, Fahrlässigkeit oder unsachgemäße Behandlung entstehen, sind von Garantie und Gewährleistung ausgeschlossen. Für Folgeschäden, die durch den Gebrauch dieses Gerätes entstehen, wird keine Haftung übernommen.

EG - Konformitätserklärung

Dieses Gerät entspricht den dafür zutreffenden Normen der EU-Richtlinien 2014/30/EU (elektromagnetische Verträglichkeit), 2014/35/EU (Niederspannungsrichtlinie) sowie 2011/65/EU & 2015/863 (RoHS). Eine Kopie der Konformitätserklärung kann über die unten angegebenen Kontaktdaten angefordert werden.

Importeur & Hersteller i.S. § 3 Abs. 11 ElektroG
Fischfarm Otto Schierhölter
Kattenvenner Str. 28
49219 Glandorf
WEEE-Reg.-Nr. DE21878224

Bitte wenden Sie sich bei Fragen bzw. Problemen an den Händler, bei dem Sie dieses Produkt gekauft haben.

Das Symbol der durchgestrichenen Mülltonne bedeutet, daß dieses Produkt nicht wie normaler Hausmüll behandelt und über die Restmülltonne entsorgt werden darf. Stattdessen soll dieses Produkt zu geeigneten Entsorgungspunkten (Sammelstellen) für Elektro- und Elektronikgeräte gebracht werden. Elektro- und Elektronikschrott wird komplett dem Recycling zugeführt und kann in neuen Produkten wiederverwendet werden. Durch korrekte Entsorgung helfen Sie mit, die Müllberge zu verkleinern und die Ressourcen der Natur zu schonen.

03/2021

OSAGA

UV-C Springbrunnenpumpe

OFP-109
OFP-209

Bedienungsanleitung

Bitte lesen Sie diese Anleitung vor Inbetriebnahme des Gerätes sorgfältig durch. Sie finden eine Reihe von nützlichen Hinweisen. Bewahren Sie die Bedienungsanleitung auf und geben Sie diese bei Weitergabe des Gerätes mit.

Diese Bedienungsanleitung beschreibt die Funktion und Wartung der OSAGA Springbrunnen- bzw. Fontänenpumpen OFP-109 / -209 mit integriertem UV-C Teichklärer. Die technischen Daten lauten:

Modell	Watt Pumpe	Watt UV-C	Förderleistung	H max
OFP-109	12	9	1.000 l/h	1,4 m
OFP-209	32	9	2.000 l/h	2,0 m

Betriebsspannung beider Pumpentypen: 230 V~, 50 Hz. Förderleistung gemessen ohne Gegendruck!

- Vorfilterkappe mit auswaschbarem Filterschwamm, ohne Werkzeug abnehmbar
- wartungsfreundlich durch entnehmbare Laufeinheit
- alle spannungsführenden Teile vollständig in Kunstharz vergossen

Lieferumfang
- Pumpe mit 10 m Kabel incl. integriertem 9 Watt UV-C Teichklärer
- ausziehbarer Fontänenaufsatz
- vier verschiedene Düsenköpfe für die Fontäne (davon einer bereits eingeschraubt)
- vier Gummifüße für den Pumpensockel
- ein 3-Wege-Hahn mit Schlauchtülle, wird zwischen Pumpe und Fontänenaufsatz verbaut
- eine Verschlußkappe für den 3-Wege-Hahn
- zwei Schrauben M3x19 zum ggf. Festschrauben des Pumpensockels auf einer Grundplatte

Wirkungsweise der UV-C Einheit
Das Teichwasser wird im Gehäuse des integrierten Klärgerätes in dünner Schicht an einer UV-C Lampe vorbeigepumpt. Die UV-C Lampe selber befindet in einer Schutzröhre aus Quarzglas und kommt nicht direkt mit Wasser in Berührung.
Die UV-C Strahlung durchdringt das vorbeifließende Wasser und tötet Algenzellen sowie Bakterien und Krankheitskeime ab. Trübungen durch Bakterien und Schwebealgen werden so erfolgreich beseitigt. Auch die Ausbreitung festsitzender Algen, wie z. B. Fadenalgen kann reduziert werden, da deren Sporen weitgehend abgetötet werden.
Die keimtötende Wirkung sorgt außerdem für gesündere Fische, da die Keimbelastung im Wasser und dadurch der Infektionsdruck reduziert wird. Die physikalische Arbeitsweise durch Strahlung verursacht keinerlei Veränderung der Wasserwerte und hat keinerlei negative Auswirkung auf die für den Schadstoffabbau wichtigen Reinigungsbakterien im Filter. Nach einigen Tagen Einsatz des UV-C Klärgerätes sollte das Wasser im Teich sichtbar klarer werden.
Tip: Wenn Sie Starterbakterien für Ihren Biofilter oder ggf. Medikamente für Ihre Fische ins Wasser geben, sollten Sie das Gerät für einige Stunden ausschalten.

Sicherheitshinweise - bitte beachten !!
Die von den Speziallampen erzeugte UV-C Strahlung ist gefährlich !
Direkter Kontakt mit Augen oder Haut kann zu Schädigungen führen !
Nie direkt in das UV-C Licht sehen !
Vor Demontage bzw. Wartungsarbeiten immer den Netzstecker ziehen !
Gerät nur einschalten, wenn es von Wasser durchflossen wird !
Das Gerät darf keinesfalls am Stromkabel getragen werden !

UV-C Lampen haben eine begrenzte Lebensdauer
Die Lebensdauer beträgt ca. 8.000 Betriebsstunden (entspricht ca. einem Jahr Dauerbetrieb). Je länger eine Lampe in Betrieb ist, um so mehr nimmt die erzeugte UV-C Strahlung ab. Nach einem Jahr ist keine ausreichende Wirkung mehr vorhanden und die Lampe sollte ausgewechselt werden., auch wenn sie noch brennt.

Aufstellung der Pumpe
Die Pumpe darf auschließlich unter Wasser aufgestellt werden. Sie sollte mindestens von 15 cm Wasser bedeckt sein und klares Wasser ansaugen. Sie darf keinesfalls im Schlamm oder direkt auf sandigem Teichboden stehen. Ggf. stellen Sie sie leicht erhöht auf ein “Podest” (Steine o.ä.). Betrieb ohne Wasser (Trockenlauf) kann innerhalb kürzester Zeit zu irreparablen Schäden führen ! Die Pumpe darf maximal in 2 m Wassertiefe aufgestellt werden.

Elektrische Absicherung
Der Stromkreis (die Steckdose), über den bzw. an die Pumpe angeschlossen wird, muß mit einem Fehlerstrom-Schutzschalter (FI-Schalter) von höchstens 30 mA Nennfehlerstrom abgesichert werden.

Inbetriebnahme
Pumpe und UV-C Teichklärer beginnen zu arbeiten, sobald sie mit dem Stromnetz verbunden werden.

Die Pumpe darf NICHT in Betrieb genommen werden, wenn:
- Sie Beschädigungen an Pumpe, Kabel oder Stecker feststellen.
- die UV-C-Einheit beschädigt ist (Leuchtmittel oder Quarzglas defekt bzw. zerbrochen)
- die Temperatur zu fördernden Wassers höher als 35 °C beträgt !
- der Stecker oder die Steckdose feucht sind.

Wartung / Reinigung
Für den Wechsel des UV-C Leuchtmittels gehen Sie bitte wie folgt vor:
1. Vorfilterkappe abziehen: dazu den Pumpensockel abschrauben, die beiden Klickverschlüsse auf den Seiten der Vorfilterkappe gleichzeitig drücken und Kappe abziehen
2. Arretierung (Kreuzschlitzschraube) der Schutzkappe lösen, dann Kappe leicht gegen den Uhrzeigersinn drehen um deren Verriegelung zu lösen, anschließend Kappe mit leichten Wackel- und Drehbewegungen abziehen
3. Leuchtmittel aus dem Sockel herausziehen und tauschen. Die Plastik-Kappe auf dem alten Leuchtmittel muß dabei unbedingt auf das neue umgesetzt werden !
4. Zusammenbau in umgekehrter Reichenfolge.

Zur Reinigung der Pumpenkammer bzw. Wechsel des Flügelrades verfahren Sie bitte folgendermaßen:
1. Lösen der beiden Klickverschlüsse des Pumpengehäuse-Deckels durch Druck mit einem Schraubenzieher o.ä., dann Abziehen des Deckels.
2. Pumpenkammer-Verschluß durch Drehen aus seiner Verriegelung lösen, dann abziehen.
3. Flügelrad und Pumpenkammer mit Wasser und ggf. Bürste reinigen
4. Falls das Flügelrad ersetzt werden muß, bitte vorsichtig mit einer Zange aus demMotorgehäuse herausziehen und austauschen. Flügelrad und Magnet sind eine Einheit und werden zusammen getauscht.
5. Zusammenbau der Pumpe wie vor in umgekehrter Reihenfolge.

Fehlersuche bei Funktionsstörungen

Symptom	mögliche Ursache	Fehlerbehebung
Die Pumpe läuft nicht	Es liegt keine Spannung an	Strom einschalten
	Der Stecker sitzt nicht fest in der Steckdose	Stecker richtig einstecken
	Das Flügelrad der Pumpe ist schwergängig oder blockiert	Pumpenkammer öffnen und reinigen
Der Motor der Pumpe schaltet ständig an und aus, ohne daß Wasser gefördert wird	Es liegt die falsche Spannung an	Stromversorgung mit 230 V~ sicherstellen
	Einlaß oder Auslaß der Pumpe sind verstopft	Fiterschwamm, Pumpenkammer und Rohrleitungen prüfen und ggf. reinigen
Die Pumpe läuft anfangs normal, fördert aber nach kurzer Zeit nur noch wenig, stark verschmutztes oder gar kein Wasser mehr	Das Flügelrad der Pumpe ist verschlissen	Flügelrad durch ein neues ersetzen
	Die Pumpe saugt Luft an	Pumpe mindestens 15 cm unterhalb des Wasserspiegels aufste
Der Schutzkontakt (FI-Schalter) im Stromnetz löst direkt nach Inbetriebnahme der Pumpe aus.	Das UV-C Leuchtmittel ist defekt	Leuchtmittel austauschen
	Es dringt Wasser in die UV-C Einheit ein. *)	Quarzglas-Röhre auf Beschädigung prüfen.
		Dichtringe auf korrekten Sitz prüfen

*) Wenn nur eine geringe Menge Feuchtigkeit (Schwitzwasser) in den Bereich der UV-C Einheit eingedrungen sein sollte, kann versucht werden, durch Zerlegen der Pumpe und sorgfältiges Reinigen und Trocknen der feuchten Bauteile den Fehler zu beheben. Falls nach dem erneuten Zusammenbau der Fehler bestehen bleiben sollte, schicken Sie die Pumpe bitte zur Reparatur ein.